CANADIAN SPECIALTY CASTINGS

Une division de Canadian Babbitt Bearings Ltd. Une société de Russell Industries

Solutions de coulée d'ingénierie

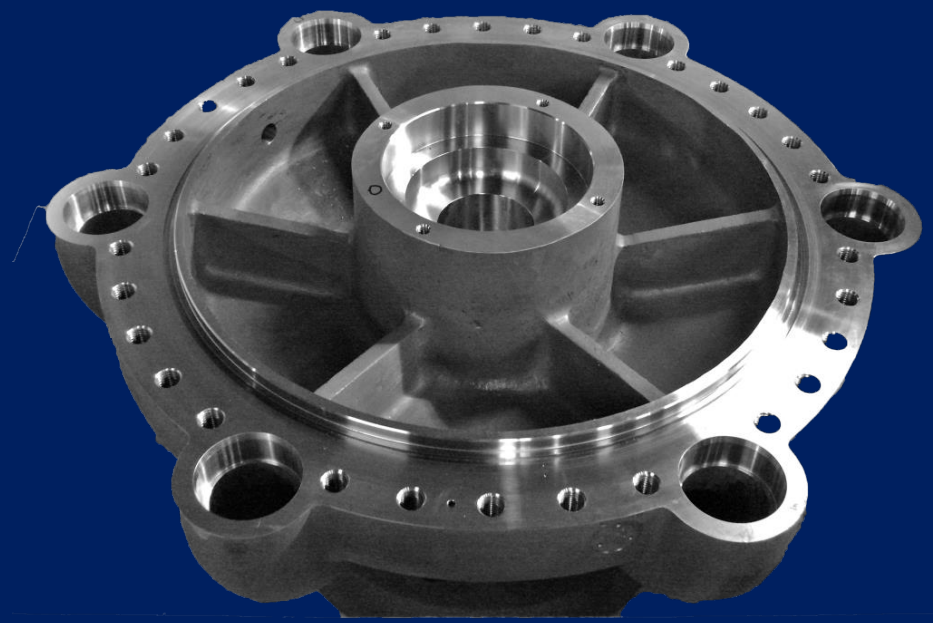

Vue d'ensemble

©2016 Canadian Specialty Castings

Nous fabriquons des . . .

Canadian Specialty Castings est un chef de file dans la fourniture de haute qualité, livraison rapide et rentable Sand Castings sur le marché industriel et maritime.

Connu pour ses compétences dans la production de moulages rentables à géométrie complexe tels que les roues et les corps de pompe, CSC fournit des solutions innovatrices aux problèmes de l'industrie, depuis les barres aux composants usinés finis et aux assemblages.

HYDRO ENERGY

LA PRODUCTION D'ÉNERGIE

MOTEURS ET GÉNÉRATEURS

NUCLÉAIRE

EXPLOITATION MINIÈRE

GAZ DE PÉTROLE

PRÉPARATION DES ALIMENTS

MARIN

ACIER

PÂTE ET PAPIER

À PROPOS DE NOUS

Canadian Specialty Castings basé à Niagara Falls, en Ontario, est une division de Canadian Babbitt Bearings Ltd., une société de Russell Industries. Grâce à une combinaison de performance, d'habileté et de dévouement à la qualité, nous sommes devenus la fonderie de coulée de sable à croissance la plus rapide au Canada. Nous offrons une large gamme de services et de produits à nos clients. Les entreprises de toute l'Amérique du Nord choisissent CSC pour leurs besoins en alliages d'acier inoxydable et de cuivre. Nous fournissons des services complets et des solutions à valeur ajoutée à nos clients, depuis la conception de modèles jusqu'à la simulation de coulée, les pièces de fonderie de sable de haute qualité et l'usinage de finition.

Russell
INDUSTRIES CORP

CSC CANADIAN SPECIALTY CASTINGS

Engagés envers nos clients

Attendez-vous à des délais plus rapides: les carters et les roues à bagues et bagues, nous sommes plus rapides que notre concurrence sans sacrifier la qualité de nos produits.

Centre d'intervention rapide >>>

Nous offrons un service d'urgence 24h / 24 et 7j / 7 à tout le monde, et pas seulement à nos clients. Nous fournissons des services sur tous les produits, même ceux que nous n'avons pas fabriquer tous avec un service de livraison accélérée.

La différence du SCC

Les clients choisissent CSC pour:

- Des solutions d'ingénierie commençant par des simulations 3D de modélisation de pièces et de coulée (QuickCast / ProCast, ESI)
- Sur les ingénieurs métallurgistes du personnel pour assurer la conformité complète des caractéristiques chimiques et physiques
- Avantages du marché grâce à des technologies de gadget innovantes pour une coulée inégalée et une qualité de surface
- Capacités 3D à partir de 2D avec la plupart des technologies avancées d'ingénierie inverse, c'est-à-dire portable CMM Arm-outils pour le modèle 3D complet
- L'une des plus grandes capacités de coulée d'acier dans la région a plafonné à 9 000 livres. Avec un poids net de 6000
- Nous avons la plus grande capacité de coulée de bronze d'aluminium couverte à 10.000 livres. Avec un four dédié pour un poids de moulage net de 6.000 lbs.
- Partenariats stratégiques avec un leader du marché en dehors des fournisseurs et fournisseurs.
- Nous recyclons 90% de nos sables, ce qui fait de nous la fonderie la plus respectueuse de l'environnement en Amérique du Nord
- Service à la clientèle inégalé, dévouement et satisfaction
- Leader du marché avec innovation technique
- Dédicace à l'excellence du produit et du service
- Une main-d'œuvre hautement qualifiée et dévouée
- Capacité de verser 300 alliages sous un même toit
- Service d'urgence 24h / 24 et 7j / 7
- Nos vastes installations à la fine pointe de la technologie

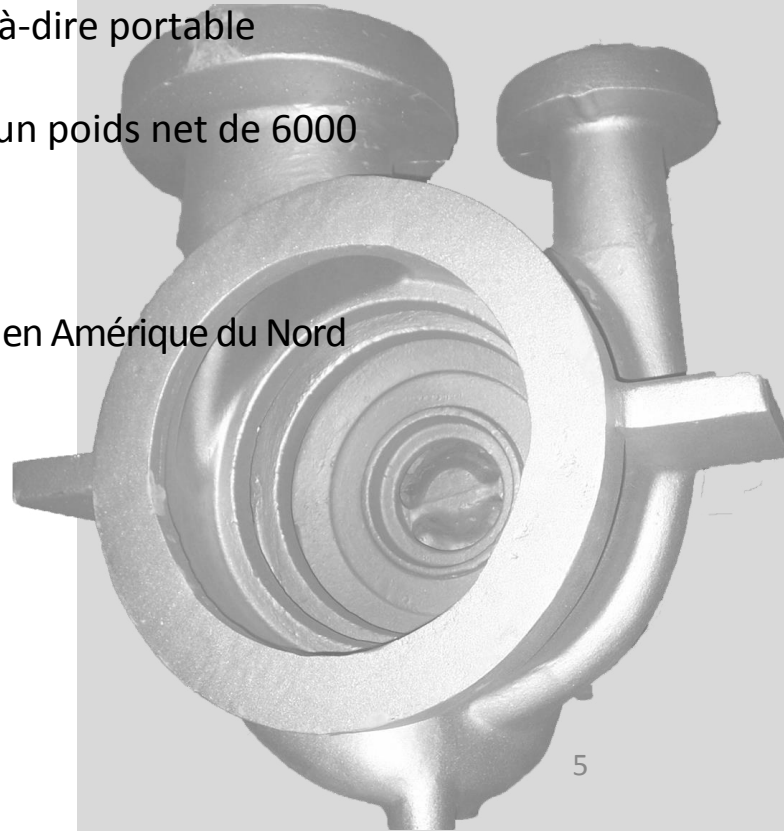

CSC CANADIAN SPECIALTY CASTINGS

La différence du SCC

Plus de 300 alliages sous un même toit et comptant:

- Duplex et super duplex en acier inoxydable
- Exotiques et alliages à base de nickel
- Acier inoxydable résistant à la chaleur
- Carbone et aciers faiblement alliés
- Aluminium
- Bronze
- Aluminium Bronze
- Laiton
- Cuivre
- Grades modifiées par les clients

CSC offre une gamme complète d'anneaux et de formes, y compris:

- Douilles
- Roulements
- Blocs d'engrenages
- Rondes et Barres
- Demi-Anneaux
- Segments

CSC offre un vaste éventail d'industries et de marchés, notamment:

- Pompes, soupapes, compresseurs et autres équipements de maintien de la pression et de rotation
- Hydro-gaz et turbines à vapeur
- Industries maritimes
- Métal et matériel divers
- Équipements de combustion et de résistance thermique
- Industries agricoles et minières
- Applications cryogéniques

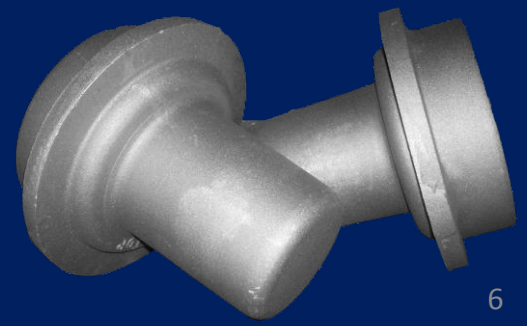

CSC CANADIAN SPECIALTY CASTINGS

Processus de qualité

Les services d'ingénierie du SCC, y compris l'ingénierie inverse, permettent un retour rapide à la production de pièces coulées. Envoyez votre dessin, modèle CAD, modèle ou pièce, CSC fera le reste.

Livraison standard de 2 semaines pour les moulages prêts à l'emploi

- *Jusqu'à HOURS pour les formes simples en bronze telles que Anneaux et Douilles*
- *2 semaines de livraison de pièces de qualité professionnelle*
- *Construction de motifs de 1 à 4 semaines selon la complexité*
- *NDE complète fournie*
- *Usinage brut et / ou fini, test de pression et équilibrage dynamique à la réception de la CAD*

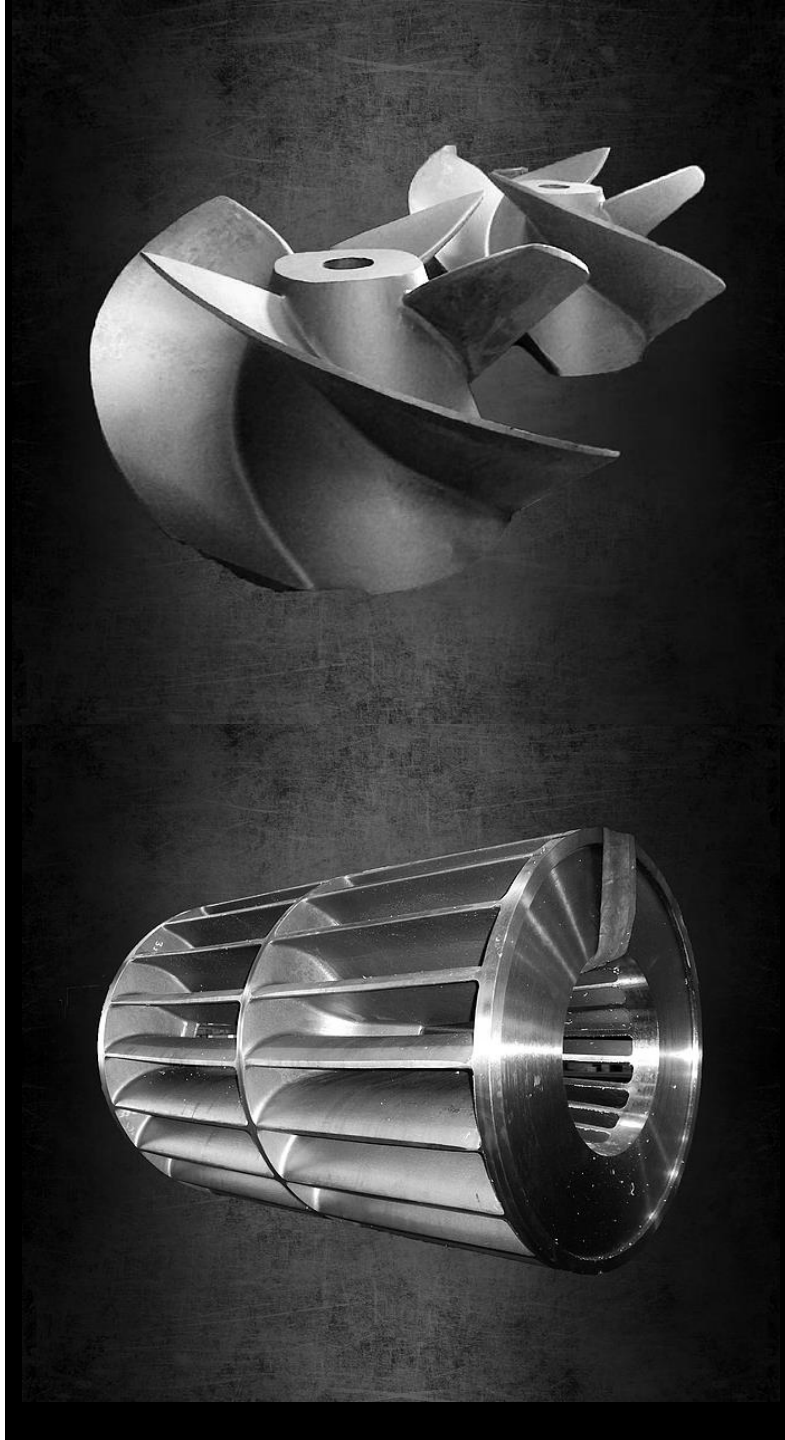

CSC CANADIAN SPECIALTY CASTINGS

Processus de qualité

Modèles

- Une fois les motifs jetables: Choisissez de styromousse, MDF et plus encore.
  - Coûts réduits, délais extrêmement courts (jours et semaines) - moins chers que les modèles traditionnels et les matériaux de construction comme le bois, le métal et le plastique
  - Pièce unique fabriquée sur mesure, prototypage / échantillonnage rapide, réparation / remplacement d'urgence et pièces / pièces de rechange
- Modèle standard en bois, métal ou plastique disponible sur commande
- Gestion complète du motif, stockage et maintenance disponibles
- CSC utilise la technologie de simulation pour optimiser le processus de coulée. Cela facilite la production de haute qualité dans notre processus de production Lean

Processus de qualité

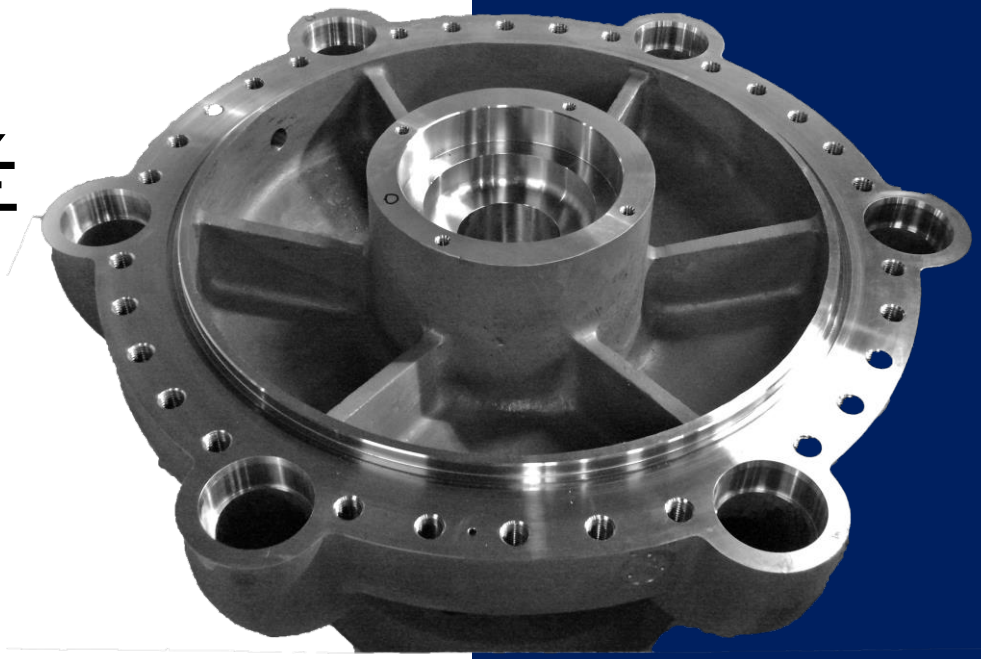

Usinage et services à valeur ajoutée

CSC offre aux clients plus de services, y compris:

- Usinage brut et fini à service complet
- Fabrication / soudage et assemblage
- Grenaillage, Peinture et Revêtement
- Équilibrage
- Essais de pression
- N.D.E. (PT, MPI, UT et radiographie)
- Ingénierie inverse fournissant des données 2D et 3D

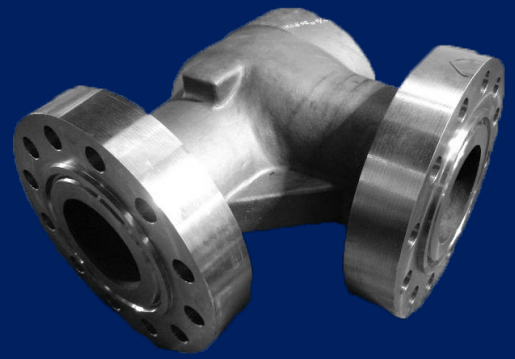

CANADIAN SPECIALTY CASTINGS

Processus de qualité

Les installations du SCC et les équipements internes comprennent:

- 4x20 tonnes de grues plus d'autres 15 grues multi-capacité à différents centres de traitement
- Total melting/pouring capacity of 10,400 Aluminum Bronze and 9,000
  Capacité totale de fusion / coulage de 10 400 Aluminium Bronze et 9 000 aciers et inoxydables (lbs par chaleur), à travers 9 centres de fusion, ferreux et non ferreux
  - Acier / Acier inoxydable poids de moulage net maximum est de 6000 livres; Poids brut pour 9000 livres
  - Bronze de plomb étain Le poids net de fonte est 1.800 livres; Poids brut pour le poids est de 2 600 livres
  - Aluminium Bronze poids net coulé est de 6000 livres; Poids brut pour 10 400 livres
  - Le poids de fonte en aluminium est de 250 livres; Poids brut pour poids est de 350 livres

Processus de qualité

Les installations du SCC et les équipements internes comprennent:

- Des rapports de tests de matériaux certifiés avec des tests physiques et chimiques complets ainsi que des tests Charpy, corrosion, PMI et Ferrite
- Wheelabrator de 8 pieds de diamètre chargé avec un plan d'acier pour une meilleure finition de surface ainsi qu'une cabine de soufflage distincte entièrement fermée avec des milieux de sablage spécialisés pour les aciers inoxydables, le bronze et l'aluminium.
- 100% NO-BAKE furan base air-set de sable
- Impression 3D SLA disponible pour les noyaux et les emballages de moules pour des coûts réduits pour les pièces détachées ou les finitions extrêmement lisses et les assemblages de noyau complexes
- Technologie de résistance du noyau non conventionnelle empruntée à Concrete Application
- Système de récupération de sable thermique Gudgeon Therfire qui récupère efficacement 98% de sable
- Portable CMM et Laser Scan

CSC est certifié

- ISO 9001:2008
- Lloyds pour:
  - → Bronze, Bronze phosphoreu et Gunmetal
  - → Alliage de carbone et acier inoxydable
  - → Alliage de cuivre pour vannes, doublures, buissons et raccords

Solutions de coulée d'ingénierie

Canadian Specialty Castings accueille tous les projets de coulée, petits à grands. Nous serons plus qu'heureux de citer votre prochain projet. Veuillez nous contacter ci-dessous.

Envoyez-nous votre PDF Dessin / Modèle 3D / Fichier CAO nous ferons le reste

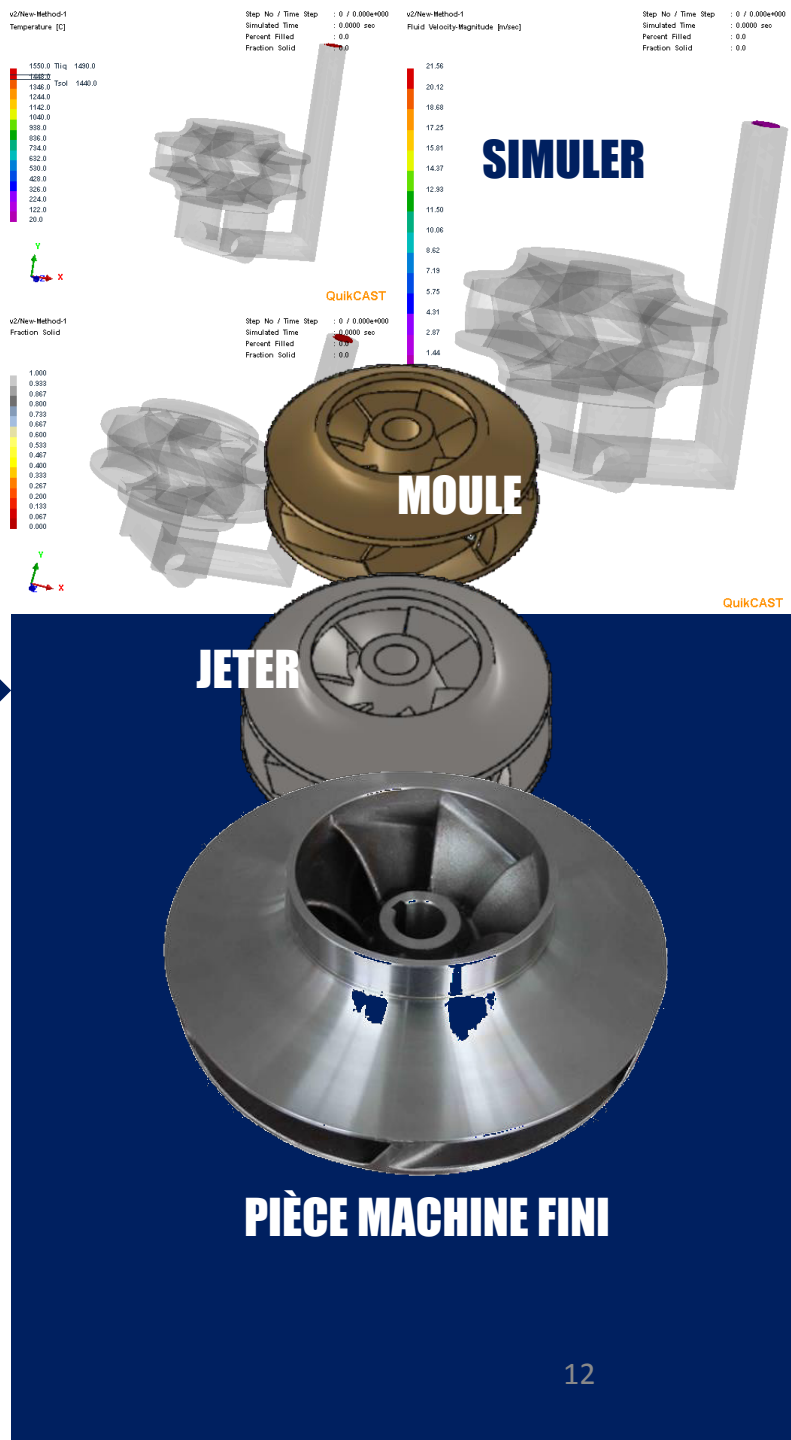

Canadian Specialty Castings
4248 Broughton Avenue, Niagara Falls,
Ontario, Canada L2E 3K6
Téléphone: 905-356-2655
Fax: 905-356-6760
sales@cscastings.com
www.cscastings.com

CANADIAN SPECIALTY CASTINGS

Solutions de coulée d'ingénierie

sales@csccastings.com
www.cscastings.com
905.356.2655

©2016 Canadian Specialty Castings